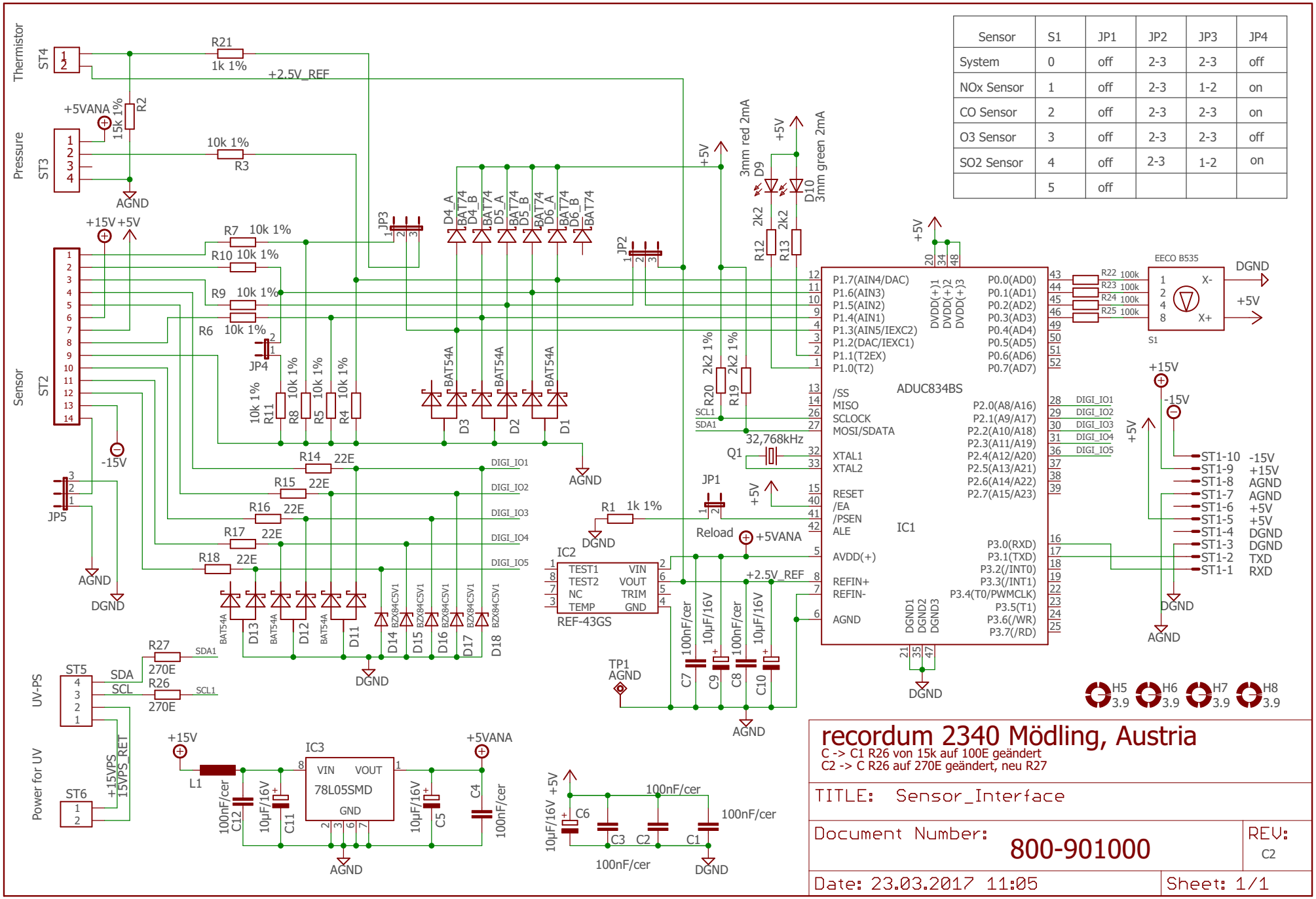

Sensor	S1	JP1	JP2	JP3	JP4
System	0	off	2-3	2-3	off
NOx Sensor	1	off	2-3	1-2	on
CO Sensor	2	off	2-3	2-3	on
O3 Sensor	3	off	2-3	2-3	off
SO2 Sensor	4	off	2-3	1-2	on
	5	off			

recordum 2340 Mödling, Austria

C -> C1 R26 von 15k auf 100E geändert
C2 -> C R26 auf 270E geändert, neu R27

TITLE: Sensor_Interface

Document Number: 800-901000

REV: C2

Date: 23.03.2017 11:05

Sheet: 1/1